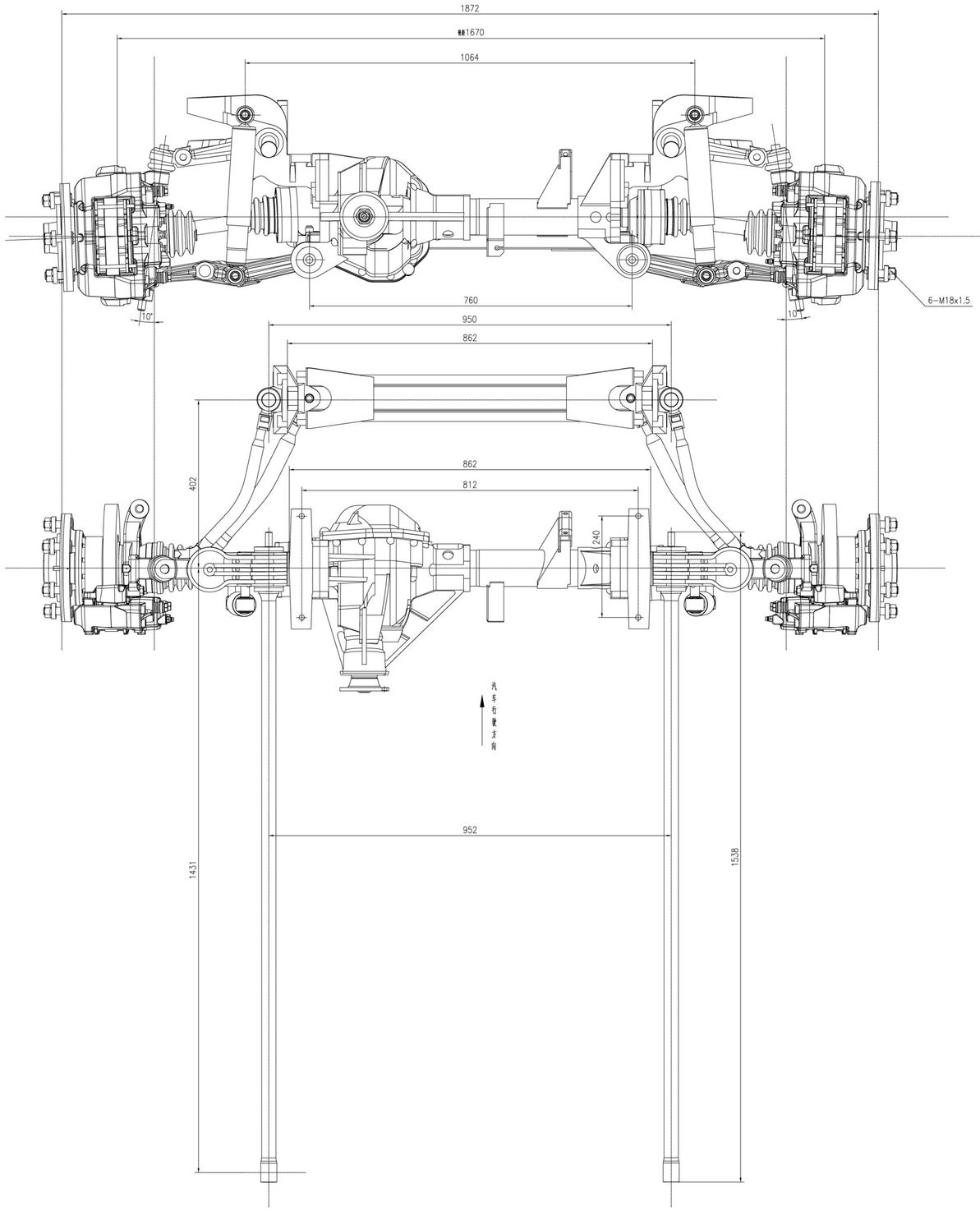

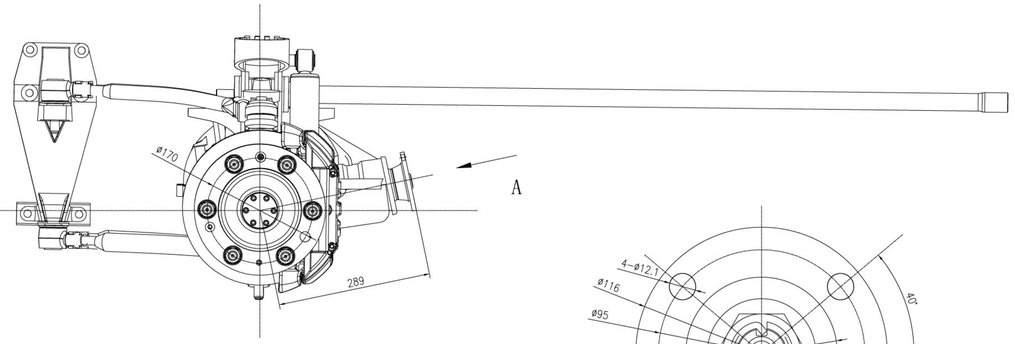

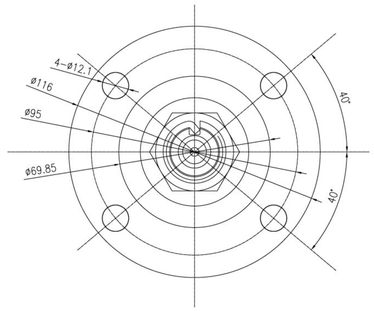

"A"向

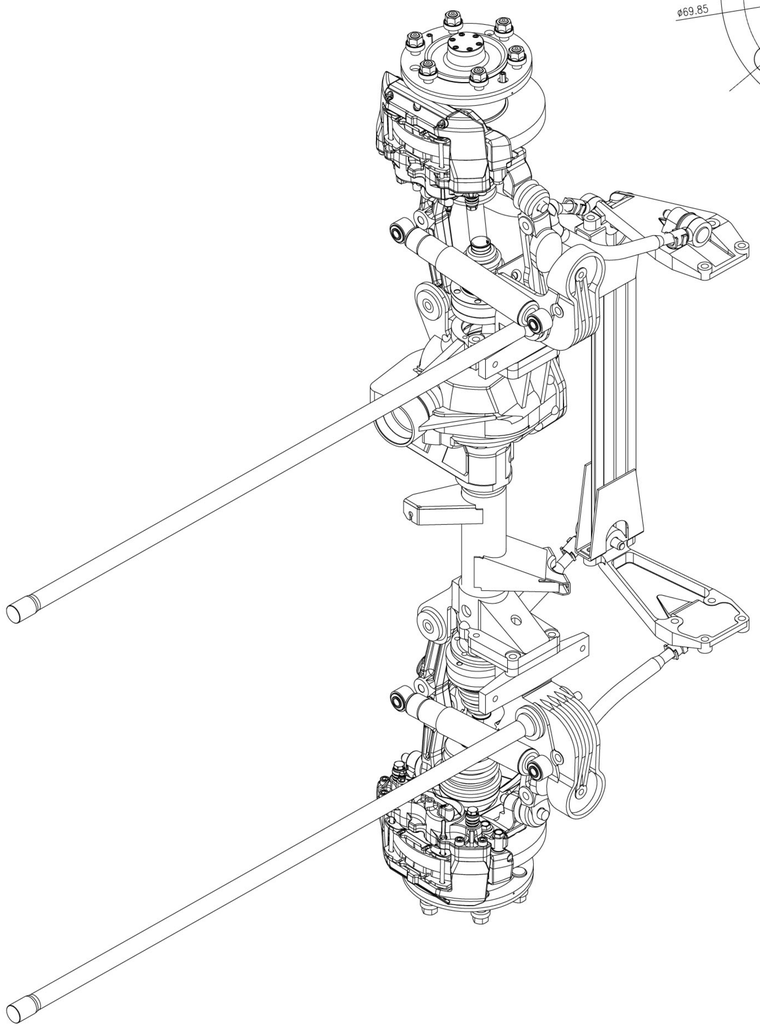

标记 Mark	处数 Num	更改文件号 Notification Notice Code	签名 Sign	日期 Date	前桥外形尺寸图 Front axle Dimensions
阶段标记 Stage					
设计 Design		标准化 Standard		审定 Examine	
工艺 Craft		工艺 Process		批准 Approved	
材料 Material		阶段标准 Phase		日期 Date	
主管 Chief		共数 Mass		共数张 Sheet	共 张 Sheet

NAVECO

(Modify):